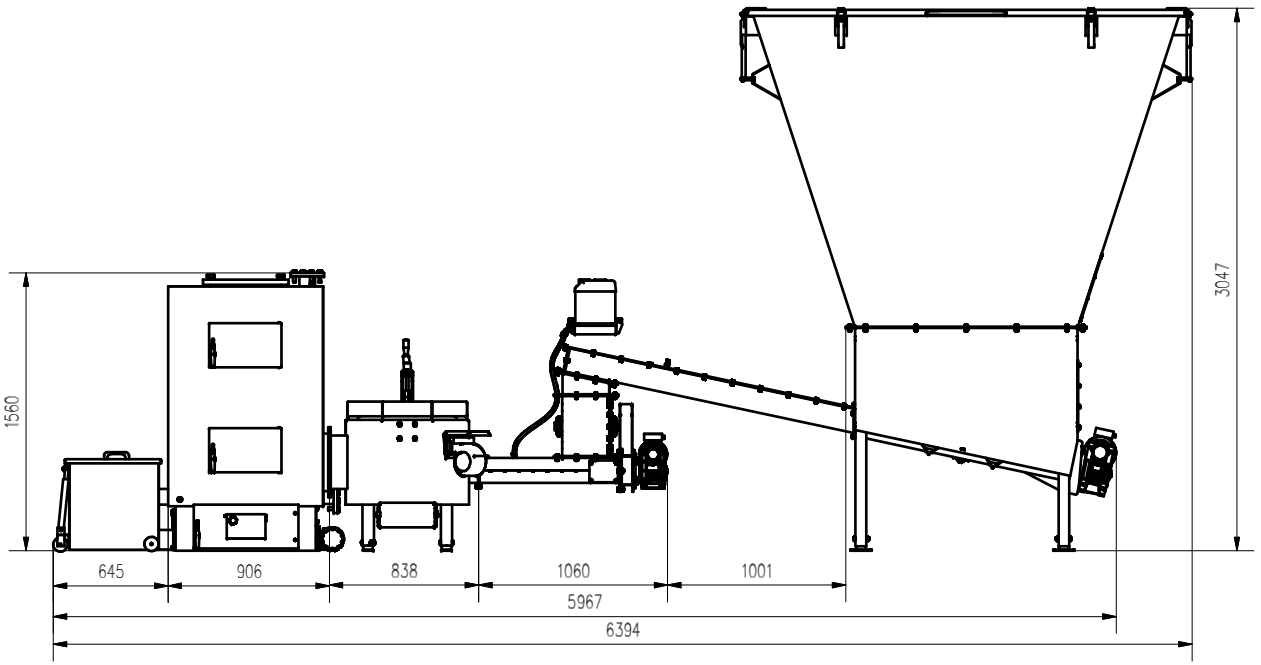

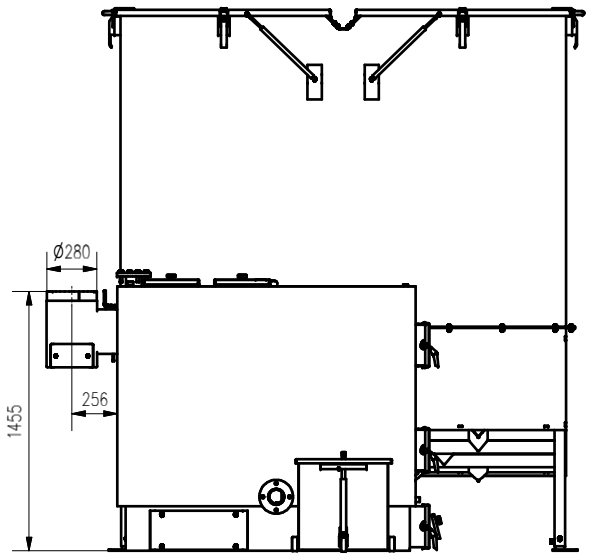

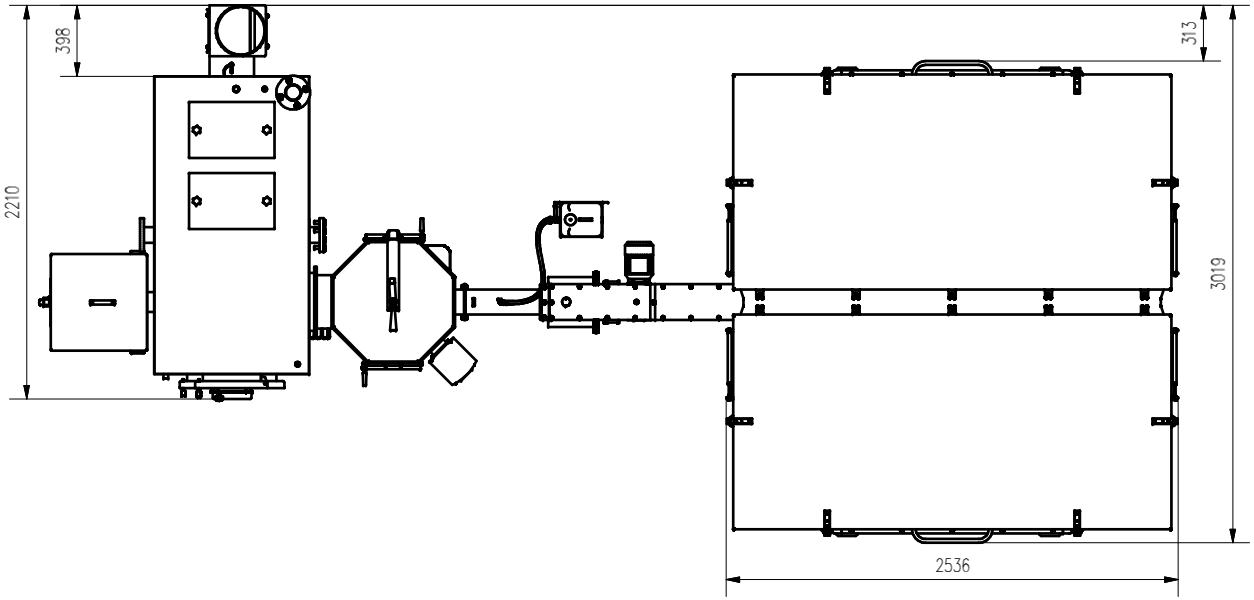

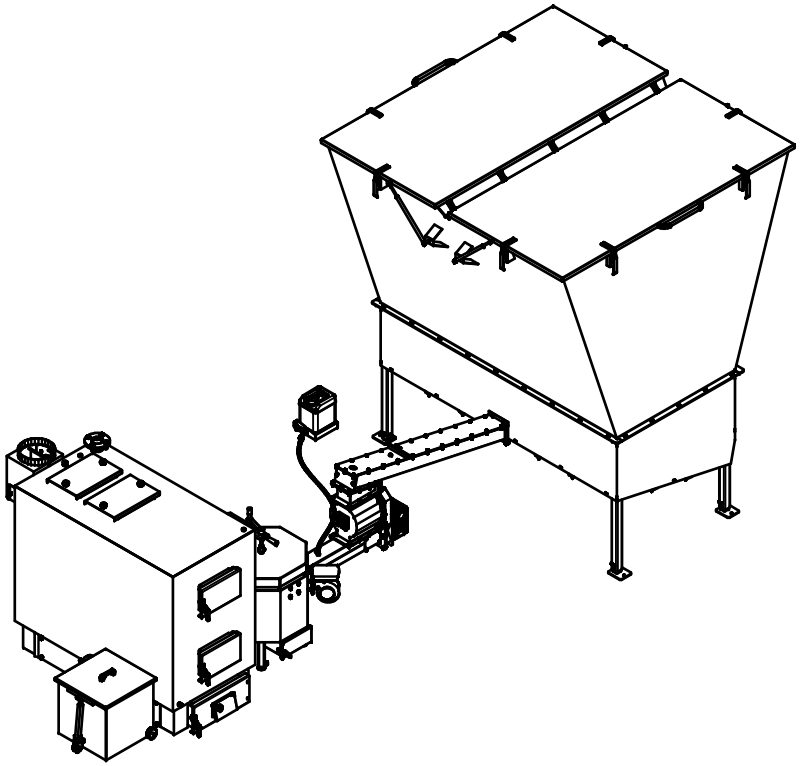

AZSB100GC 10m3 P pokrywy v1