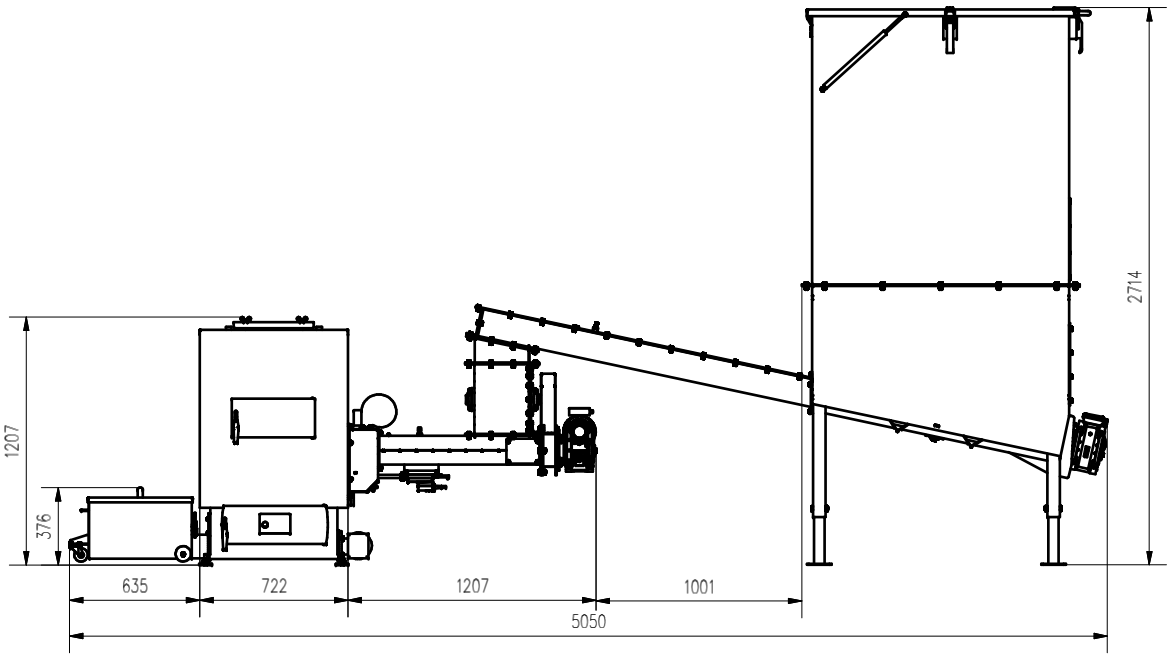

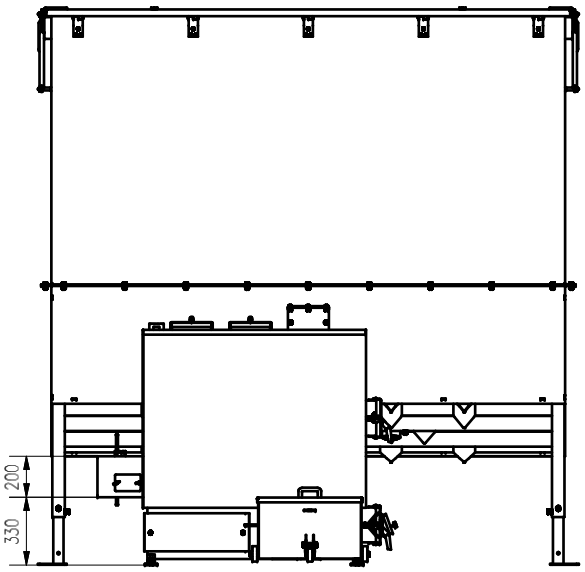

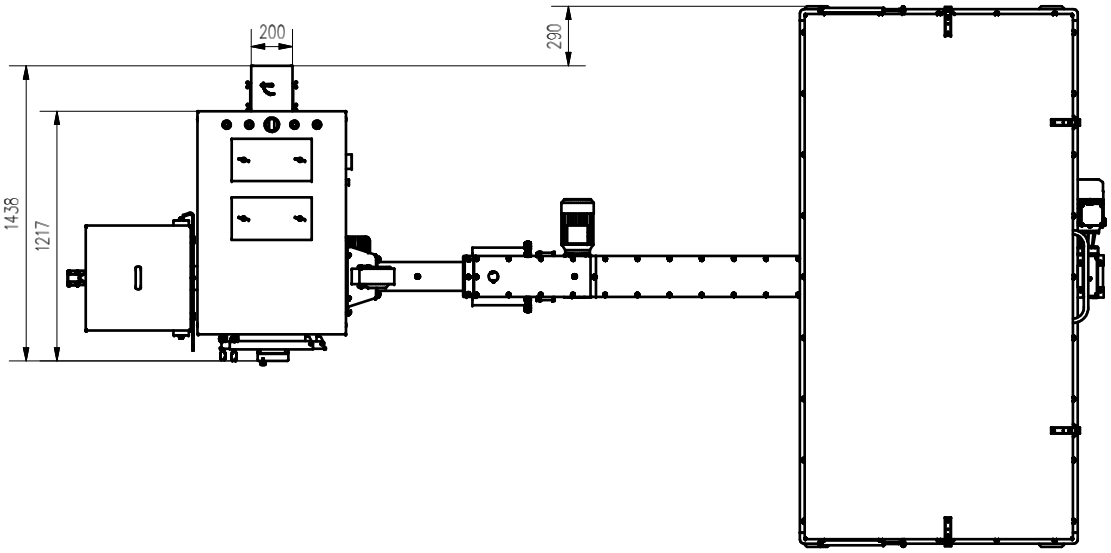

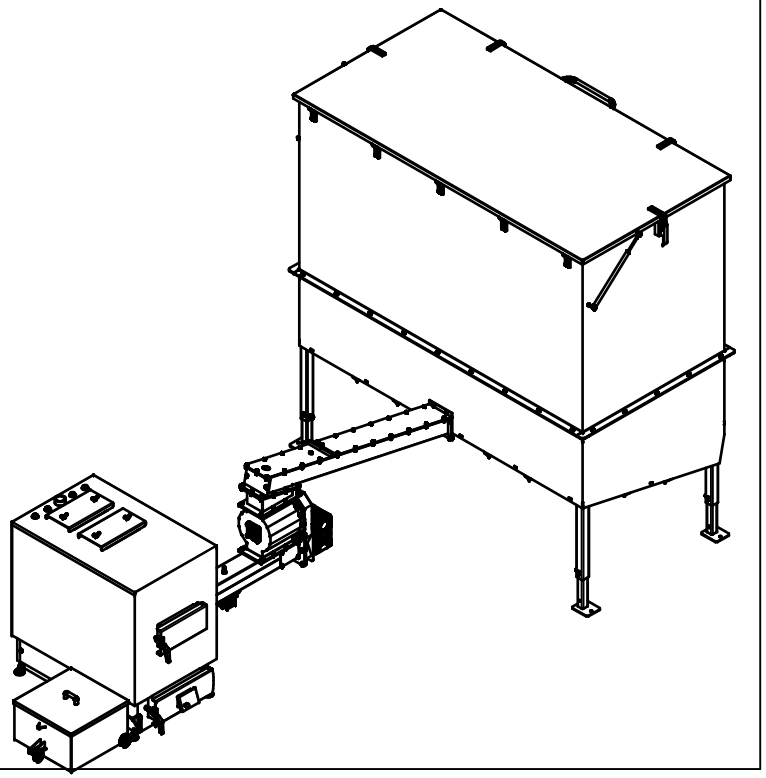

AZSBGZ60R ZT6 P SUP