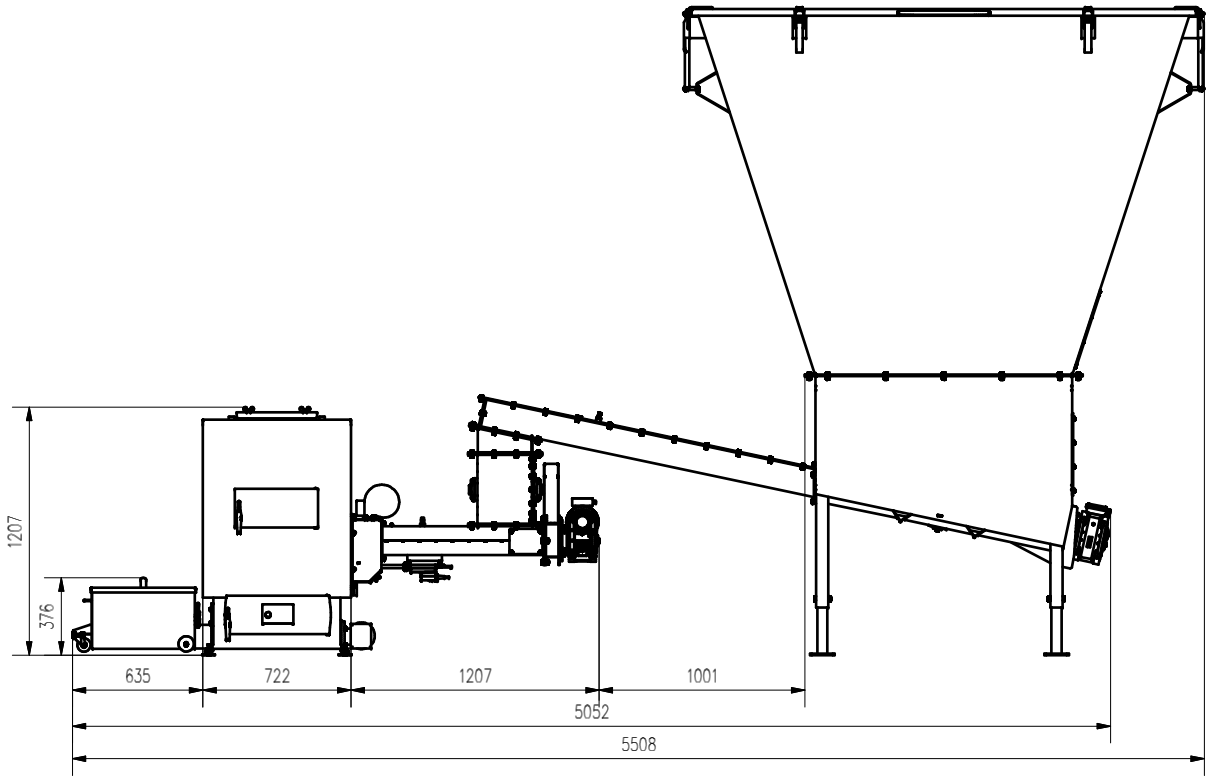

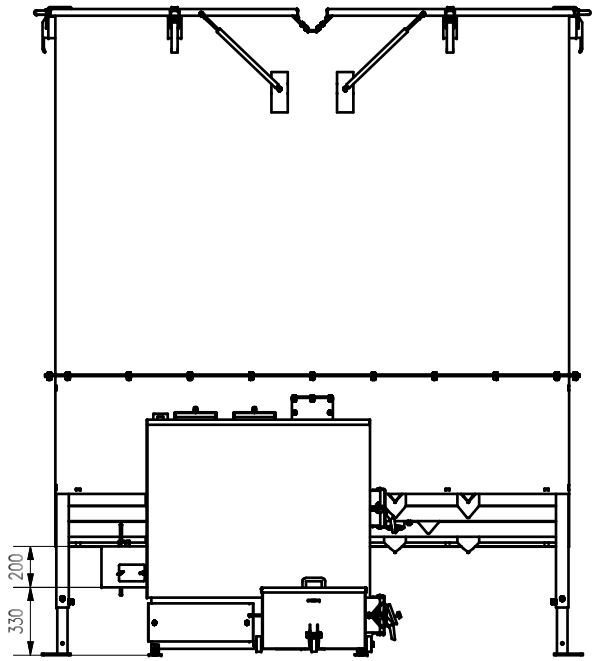

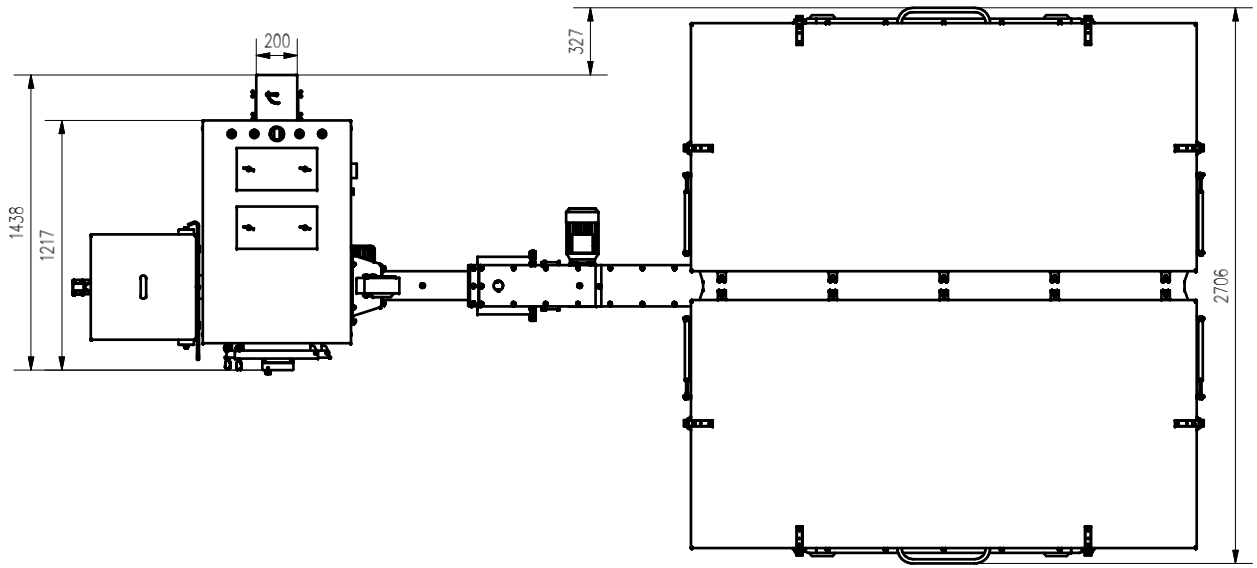

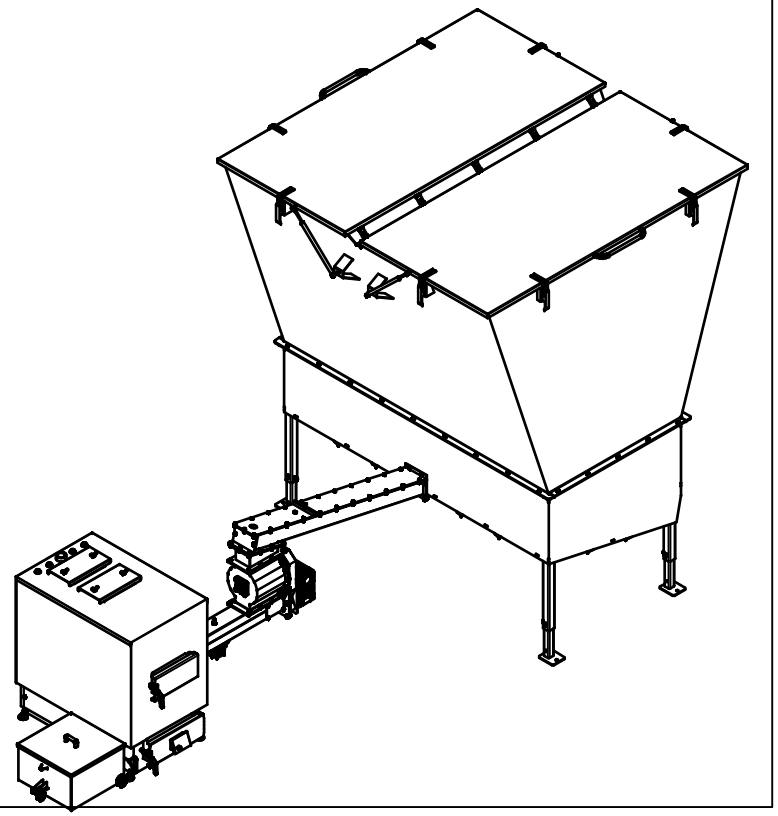

AZSBGZ60R ZT10v1 P SUP