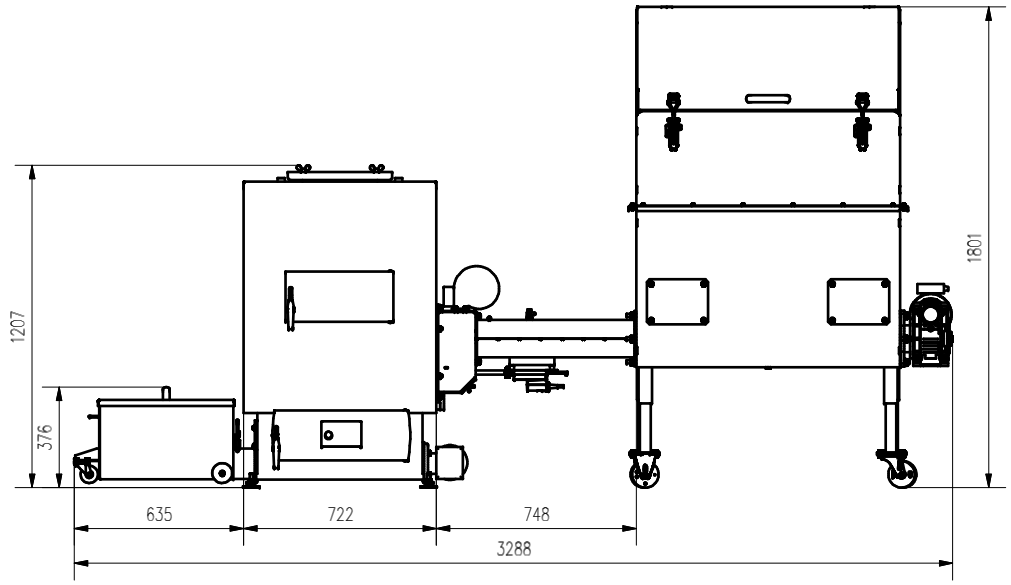

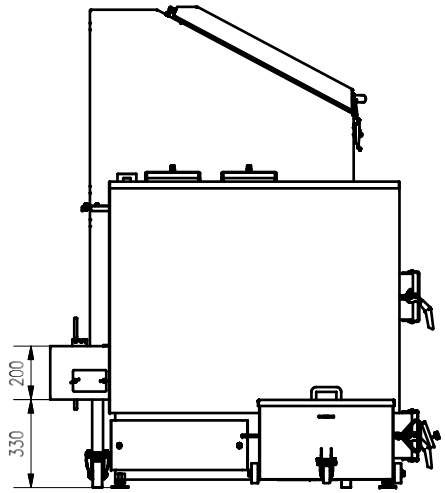

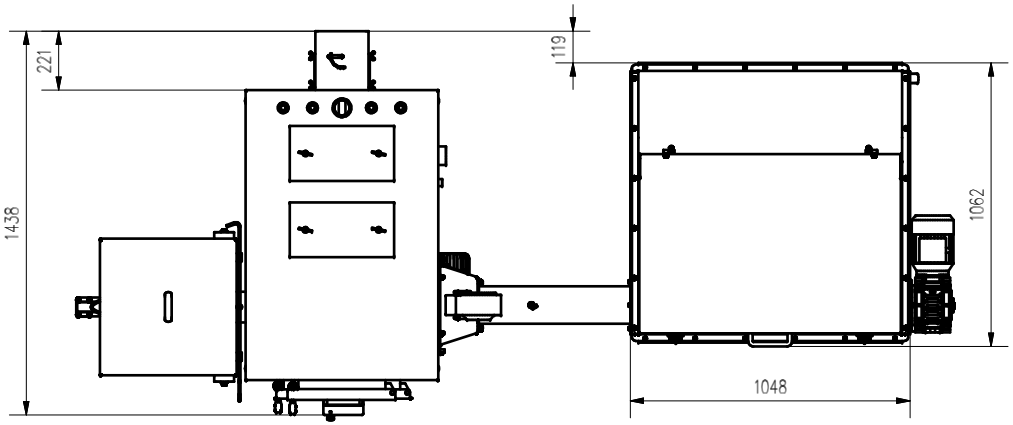

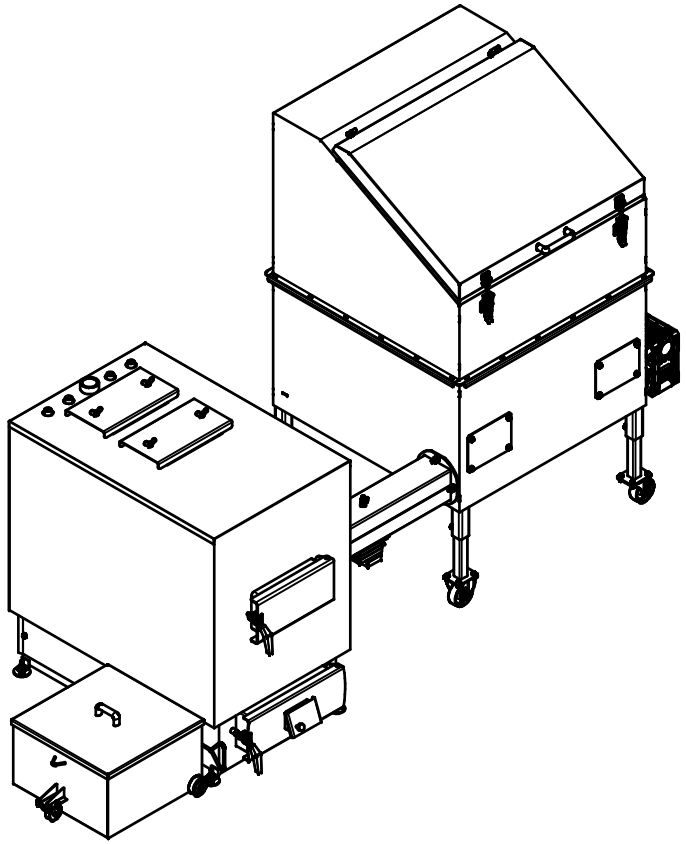

AZSBGZ60R ZT1A P SUP