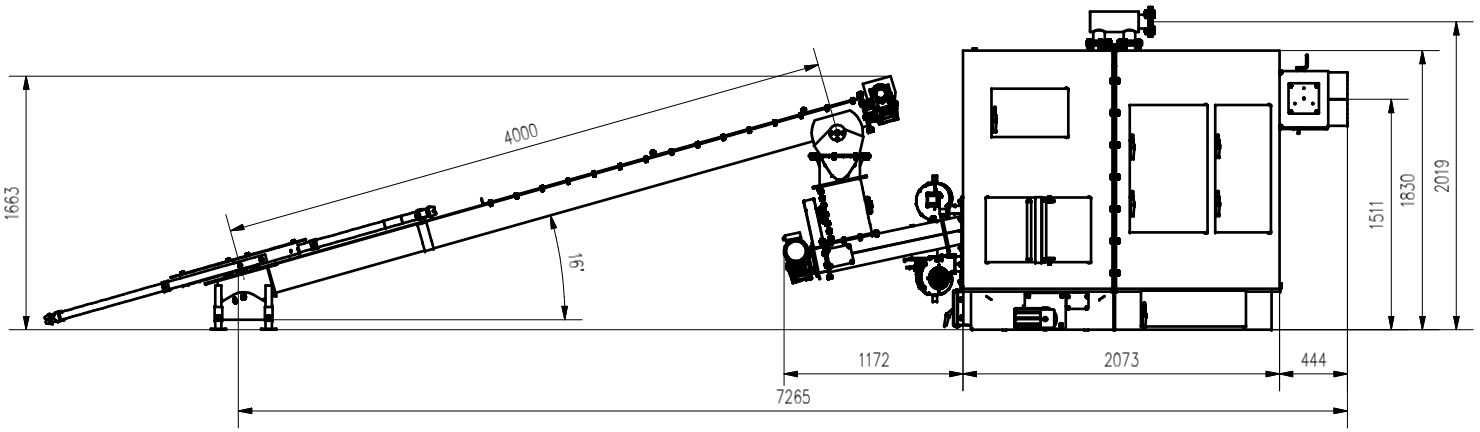

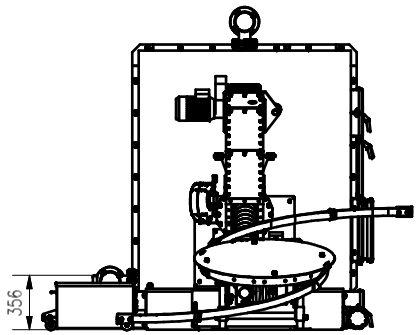

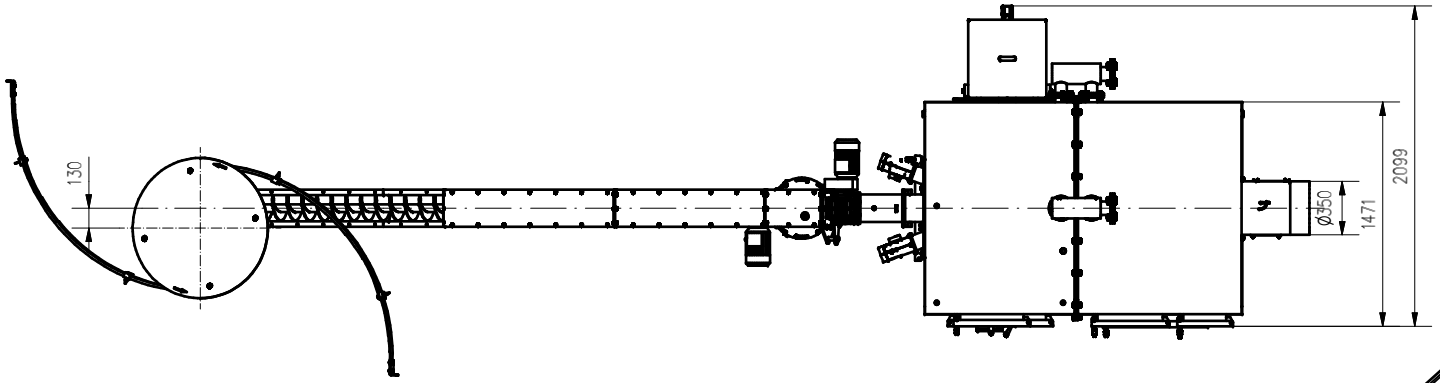

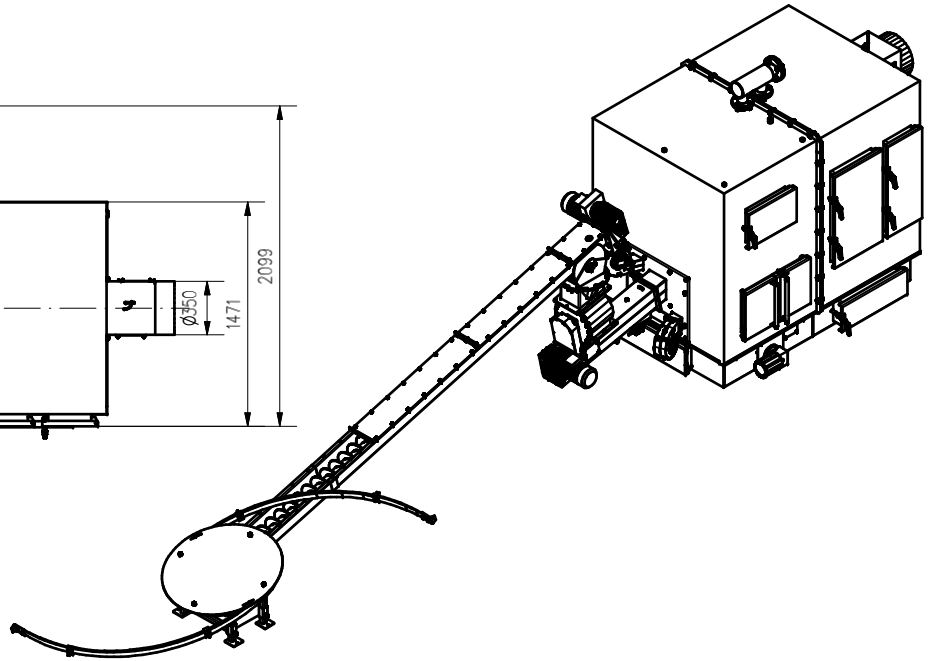

AZSBGZ240N NS1604 F, P SUP P