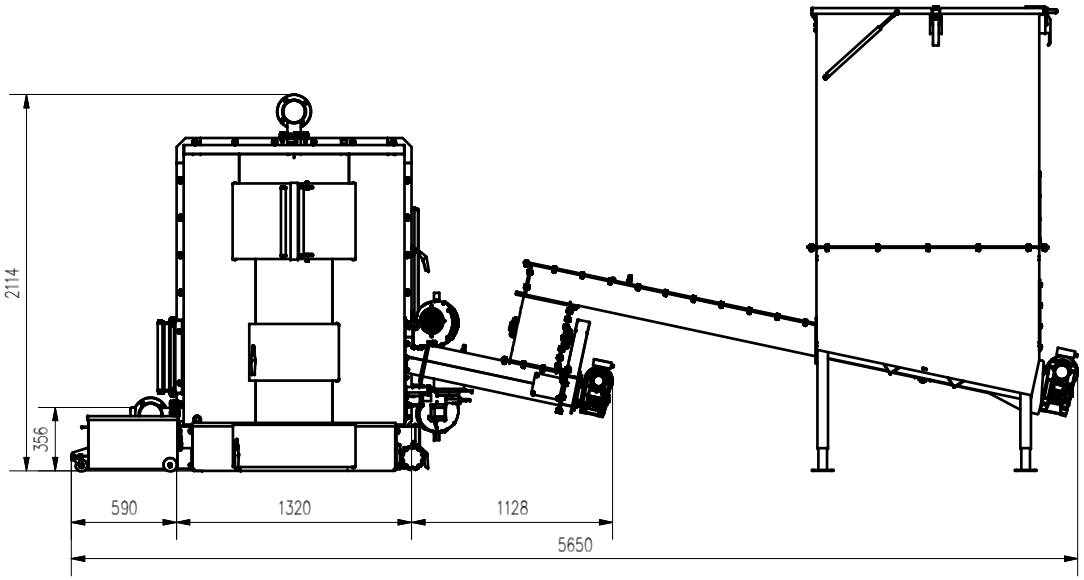

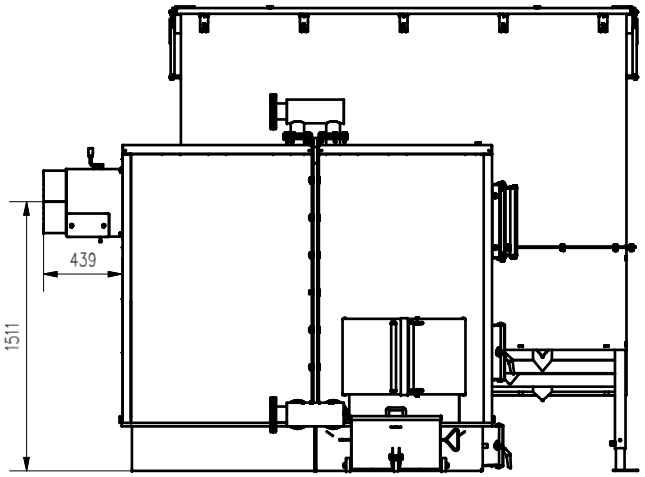

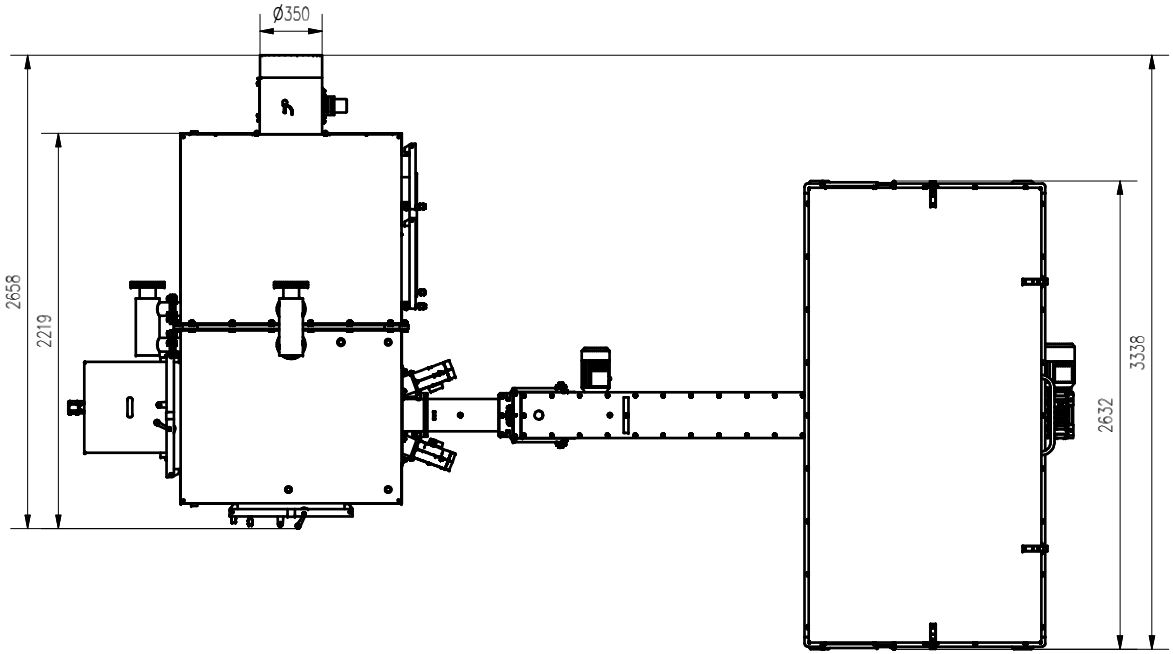

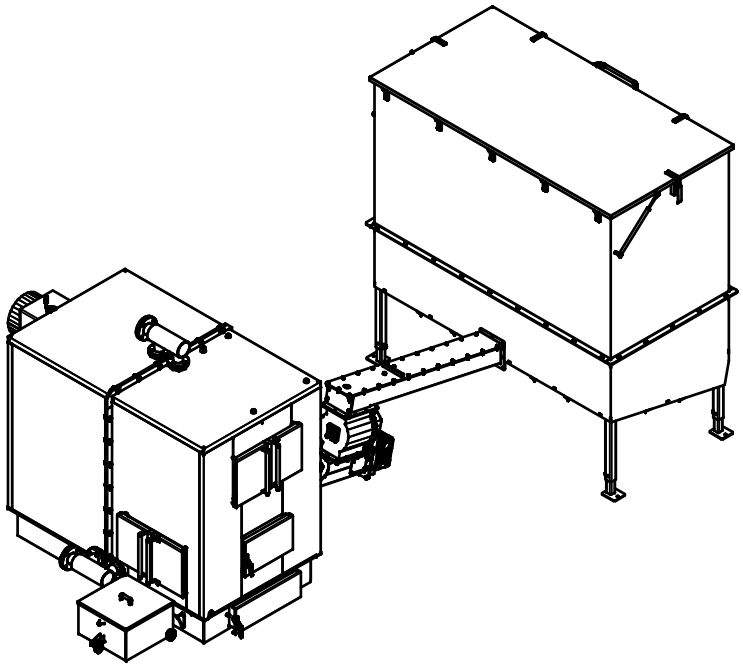

AZSBGZ180 ZT6160 P