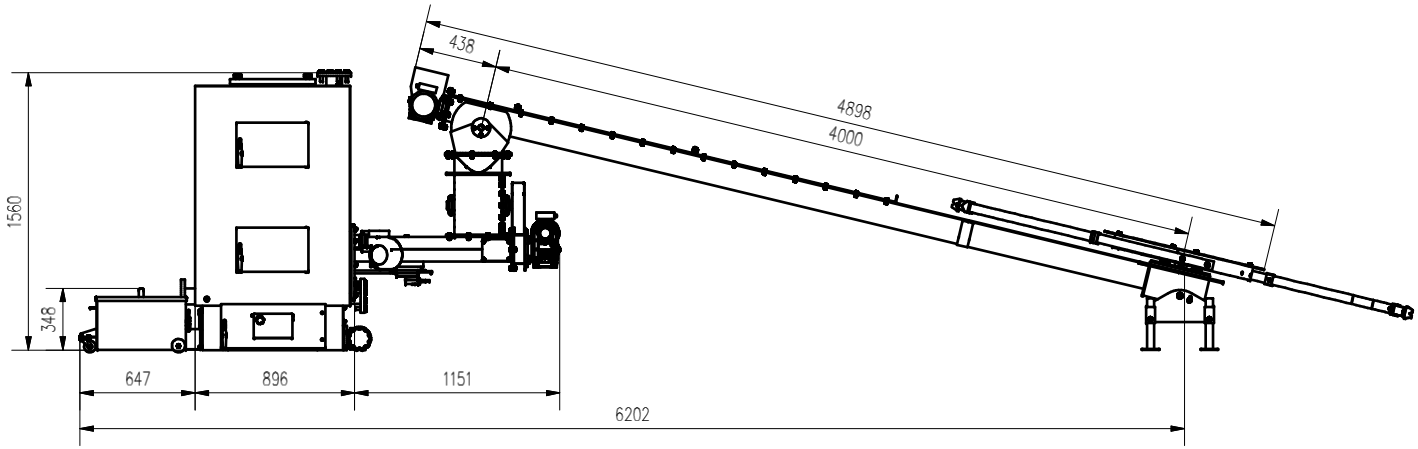

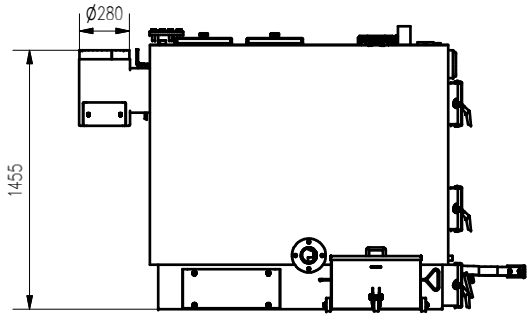

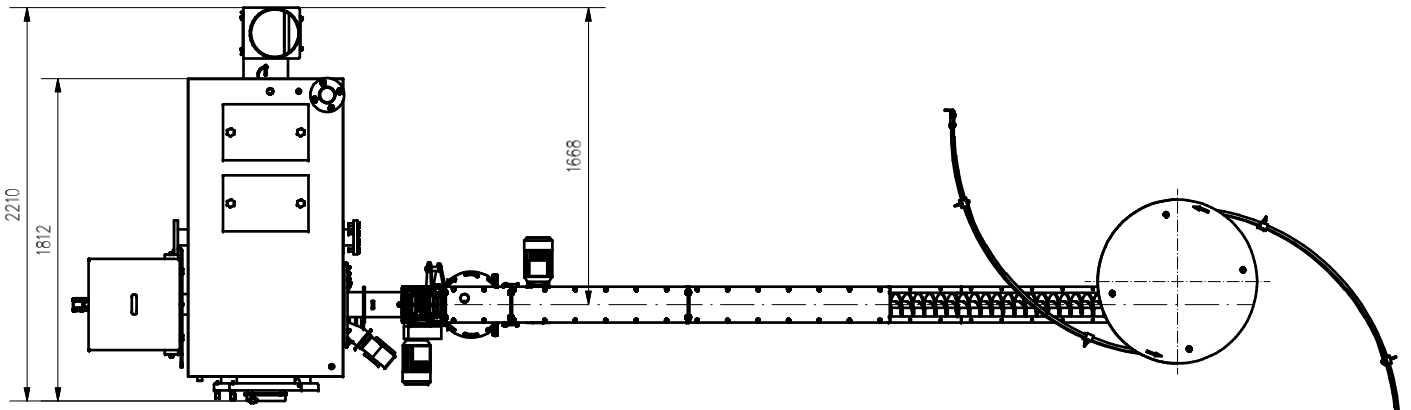

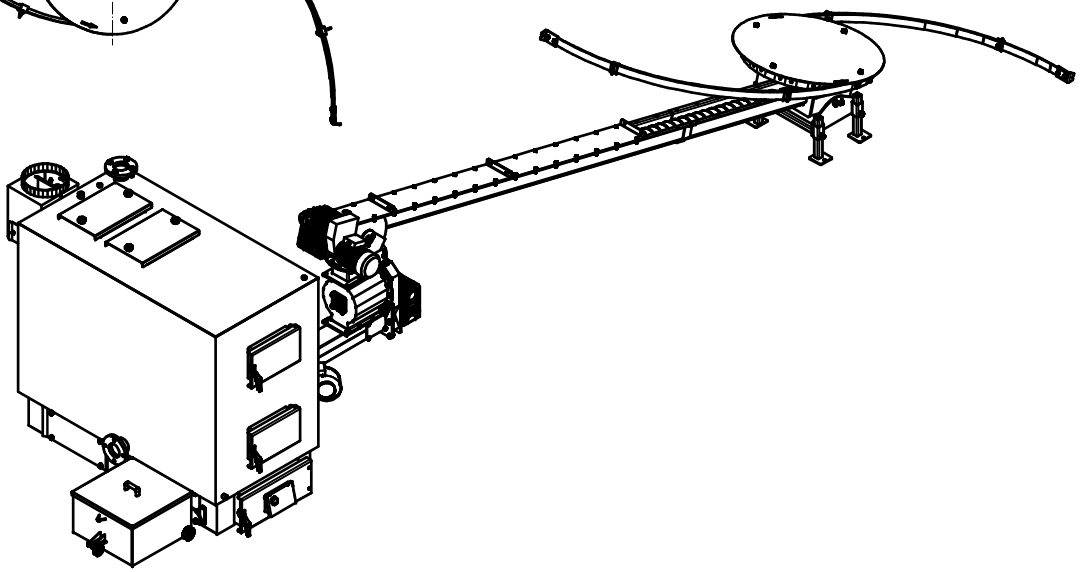

APSBGZ120R NS1244 P