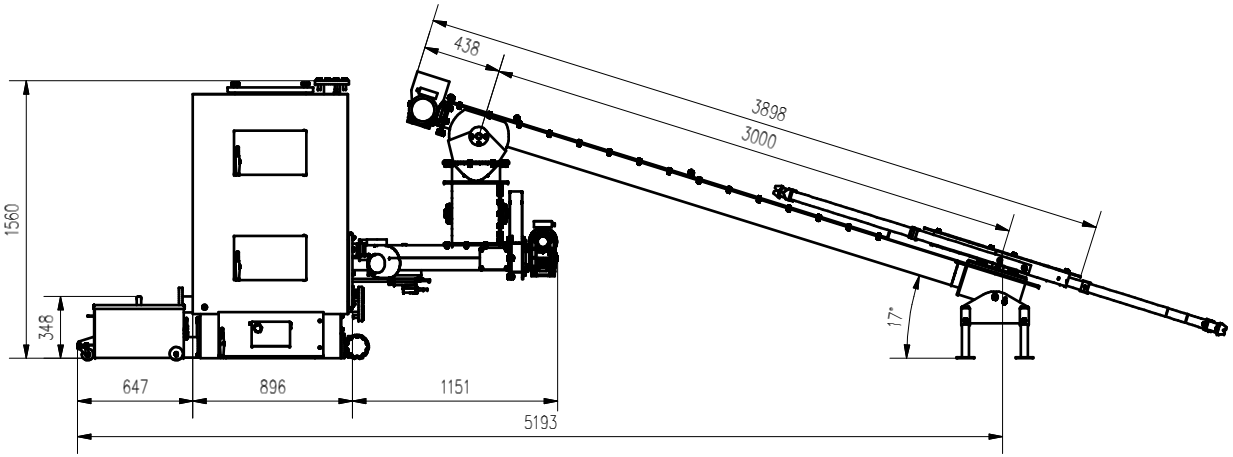

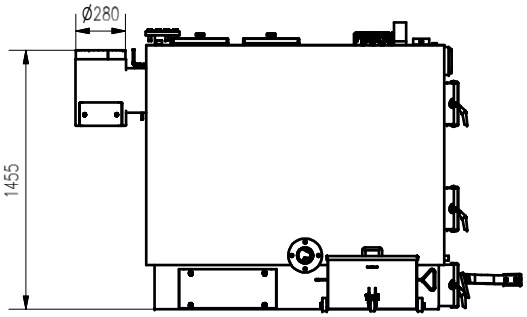

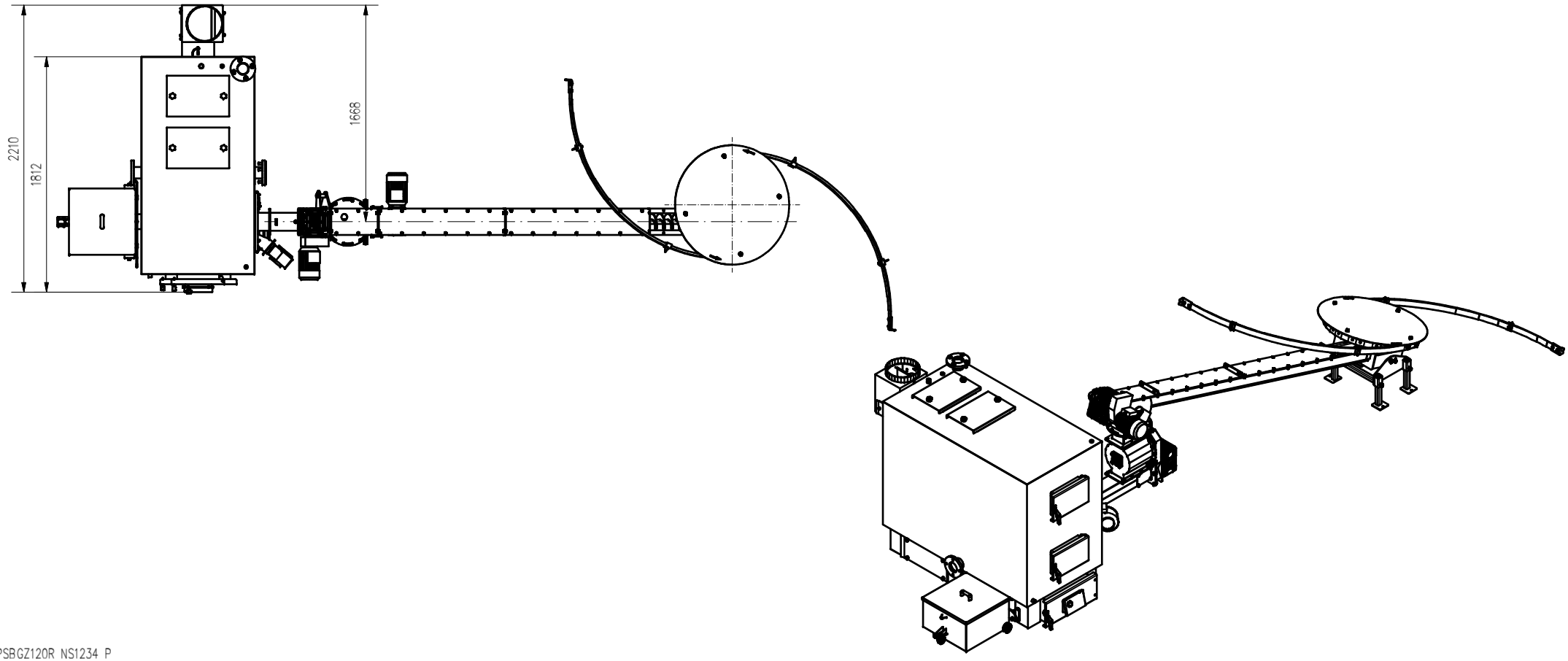

APSBGZ120R NS1234 P